D 510
28.02.00

UNITÁ DI PROGRAMMAZIONE COMANDI E RACCOLTA MISURE , ALLARMI E STATI

C ←BUS

DAM 675 C1

- **Orologio a programmazione annuale:**
  – 5 Comandi On-Off a relè a programmazione oraria indipendente:
  – 2 con contatti in commutazione e 3 con contatti singoli
- **Segnalazione di stati, allarmi e misure:**
  – 7 Ingressi di misura o di segnalazione On-Off d'allarme o di stato;
  – 3 Ingressi di segnalazione On-Off d'allarme o di stato o di conteggio;
  – 1 Uscita a relè per la segnalazione dello stato di allarme.
- **Collegamento C-Bus per Telegestione.**
- **Installazione a quadro su profilato DIN.**

CE

1. IMPIEGO

Il DAM 675 trova impiego in tutti gli impianti in cui è necessario programmare l'accensione e lo spegnimento di apparecchiature elettriche (Motori, Bruciatori, Pompe, Compressori frigoriferi)
Per mezzo del collegamento C-Bus può essere inserito in un sistema di telegestione per la raccolta di allarmi, stati e misure.

2. FUNZIONI

Le principali funzioni del DAM 675 sono:
- 5 Comandi On-Off a relè con programmazione indipendente:
  – 7 Programmi Giornalieri e 5 Settimanali;
  – 3 Programmi Annuali contenenti fino a 5 periodi a data;
  – 1 Periodo Speciale a data.
- 7 Ingressi utilizzabili per la raccolta di:
  – Misure allarmabili da sonde passive o attive, oppure
  – Segnali On-Off di allarme, oppure
  – Segnali On-Off di stato di funzionamento;
- 3 Ingressi On-Off per raccolta di:
  – stati di allarme;
  – stati di funzionamento;
  – conteggio tempo di funzionamento;
  – conteggio impulsi di chiusura.
- Invio segnalazione di allarme ad orari prestabiliti e periodi annuali per ciascun ingresso.
- Invio di segnalazione di avvenuto allarme a postazione locale tramite contatto in uscita atto a comandare sirene o segnalatori luminosi.
- Possibilità di calcolo dei gradi giorno , anche con riferimento a differenza fra due misure durante periodi programmati.

3. ACCESSORI

nº	Descrizione	Tipo	Sensore	Sigla	Scheda
1…7	Sonda di temperatura acqua ad immersione (0…99 °C)	**SIH 010**	NTC 10 kΩ	B 1…7	N 140
1…7	Sonda alta temperatura ad immersione (0…400 °C)	**STH 001**	PT 1 kΩ	B 1…7	N 140
1…7	Sonda di temperatura esterna (–30…+40 °C)	**SAE 001**	NTC 1 kΩ	B 1…7	N 120
1…7	Sonda di temperatura ambiente (0…40 °C)	**SAB 010**	NTC 10 kΩ	B 1…7	N 111
1…7	Sonda temperatura fumi (0…400 °C)	**STF 001**	PT 1 kΩ	B 1…7	N 165
1…7	Accessorio per collegamento sonde attive 4 ÷ 20 mA	**ASA 420**		–	–
1…7	Accessorio per collegamento sonde attive 0 ÷ 10 Volt c.c.	**ASA 010**		–	–

4. DATI TECNICI

• Elettrici

Alimentazione	230 V~ ± 10%
Frequenza	50 ÷ 60 Hz
Assorbimento	5 VA
Protezione	IP40
Radiodisturbi	VDE0875/0871
Prova di vibrazione	con 2g (DIN 40 046)
Contatti privi di alimentazione:	
- tensione massima applicabile	250 V~
- portata massima	5 (1) Amp
Norme di costruzione	CEI

• Meccanici

Contenitore	Modulo DIN 6E
Fissaggio	su profilato DIN 35
Materiali:	
- base inferiore	NYLON
- calotta superiore	ABS
Temperatura ambiente:	
- funzionamento	0 ÷ 45 °C
- immagazzinaggio	– 25 ÷ + 60 °C
Umidità ambiente	classe F DIN 40040
Dimensioni	105 x 115 x 71,5
Peso	1,0 kg

• Uscite On-Off a relè

Comandi On-Off programmabili	5
– con contatti in commutazione	2
– con contatto semplice	3
Uscita On-Off per allarme locale	1

• Ingressi di misura

Tipo sonde utilizzabili:	
- Pt 1 kΩ	0 ÷ 508 °C
- NTC 1 kΩ	– 30 ÷ + 40 °C
- NTC 10 kΩ	0 ÷ 99 °C
- attive	4 ÷ 20 mA. o 0 ÷10 V –

• Ingressi On-Off: allarmi o stati o conteggi

Invio allarmi:	con contatto chiuso o aperto
Conteggio impulsi:	
– tempo minimo chiusura contatto:	0,25 sec.
Conteggio tempo:	
– tempo minimo apprezzato:	1 min.

5. DIMENSIONI D'INGOMBRO

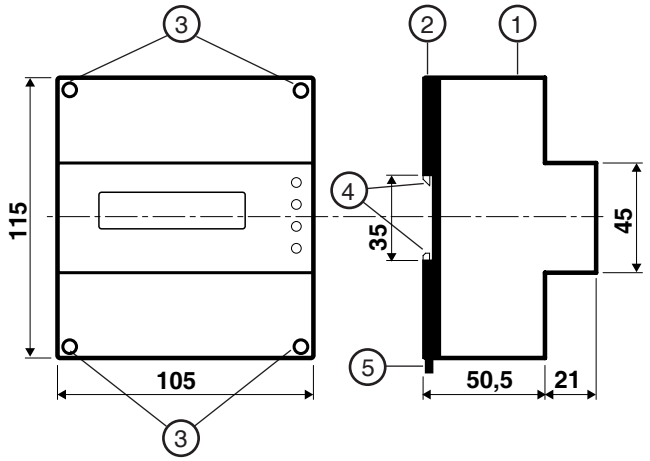

1 – Calotta di protezione dei componenti elettronici
2 – Base di supporto con trasformatore, relè e morsettiere
3 – Viti di fissaggio calotta-base
4 – Ganci di bloccaggio profilato DIN
5 – Leva di sgancio profilato DIN

6. PANNELLO FRONTALE

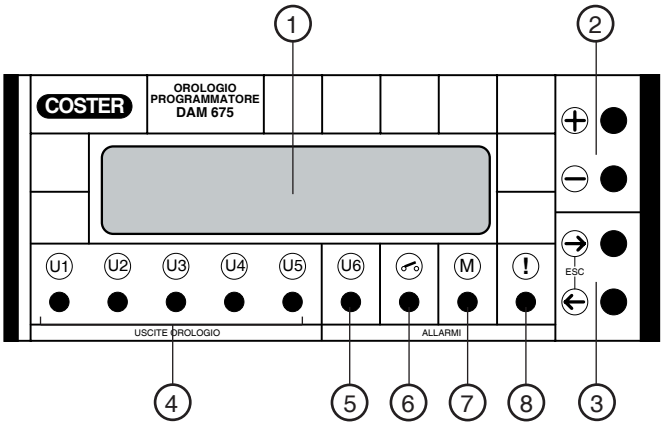

1 – Display alfanumerico luminoso a 2 righe
2 – Tasti operativi + e –
3 – Tasti pagine ← e →
4 – Segnalazioni stato Comandi On-Off
5 – Segnalazione stato relè Allarme locale
6 – Segnalazione allarmi On-Off
7 – Segnalazione allarmi misure
8 – Segnalazione di guasto

7. SCHEMA ELETTRICO

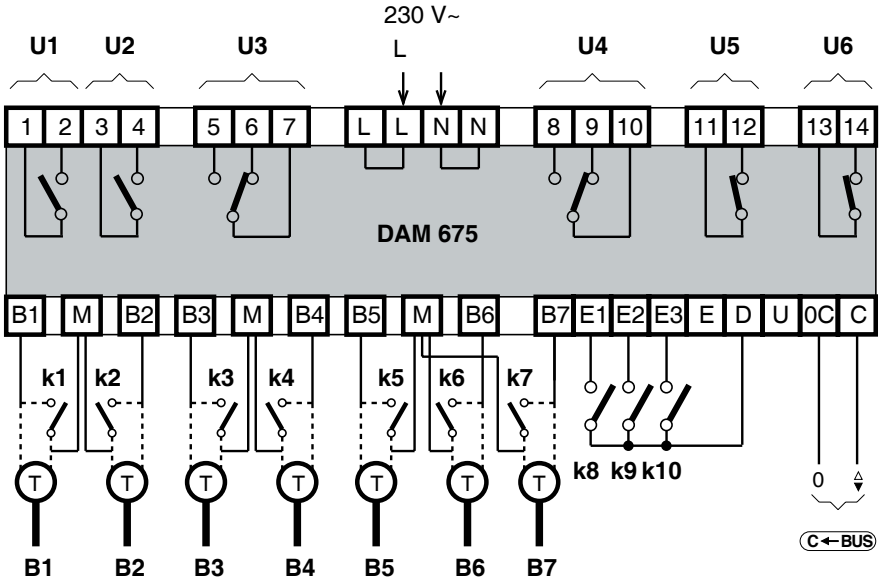

I contatti dei relè d'uscita sono rappresentati con bobina diseccitata

B 1÷7 – Sonde di misura (in alternativa a k 1÷7).
U 1÷5 – Comandi On-Off.
U6 – Comando On-Off allarme locale.
k 1÷7 – Contatti On-Off d'allarme o stato (in alternativa a B 1÷7).
k 8÷10 – Contatti On-Off d'allarme, stato o conteggio.
C-Bus – Trasmissione dati telegestione

Riserviamo il diritto di modifiche senza preavviso

8. UBICAZIONE APPARECCHIATURE

L'unità di programmazione e comandi deve essere ubicata in ambienti asciutti, rispettando le condizioni ambiente ammesse come da "Dati Tecnici". Se ubicata in ambienti classificati "di pericolo" deve essere installata in quadri elettrici costruiti secondo le norme vigenti in base alla classe di pericolosità.
L'unità può essere installata a parete, su profilato DIN o in quadri elettrici.

9. COLLEGAMENTI ELETTRICI

Procedere come segue :
- Separare la base dal coperchio
- Montare la base sul profilato DIN e controllare che i ganci (5.4) la blocchino correttamente
- Eseguire i collegamenti elettrici come da schema rispettando le normative vigenti e usando conduttori da :
  - 1,5 mm^2 per la tensione di alimentazione e le uscite di comando a relè.
  - 1 mm^2 per le sonde.
  - 1 mm^2 per il C-Bus. Per i limiti di lunghezza consultare le schede T 021.
- Inserire la tensione di alimentazione (230 V~) e controllarne la presenza ai morsetti L e N.
- Togliere tensione, rimontare la calotta sulla base /morsettiera e fissarla con le 4 viti a corredo (5.3).

Si consiglia di non inserire più di due cavi in un unico morsetto del regolatore, se necessario utilizzare morsetti esterni.

10. COMUNICAZIONE

10.1 C-Bus comunicazione per Telegestione (per informazioni dettagliate consultare la scheda tecnica T 021)

Tramite l'uscita C-Bus il DAM 675 può essere telegestito, comunicazione bidirezionale dei dati, con uno o più PC locali e/o della postazione centrale remota via rete telefonica.
Dal o dai PC si possono visualizzare e/o modificare :
- i dati e i valori impostati sulle pagine del display delle apparecchiature e quelli di configurazione delle unità dedicate esclusivamente alla telegestione (vedere "Dati tecnici")
- gli stati di funzionamento dei componenti dell'impianto (pompe, ausiliari in genere)
- acquisire gli allarmi provenienti dall'impianto
- leggere le misure delle sonde (temperature : esterna, mandata, caldaia, ecc.)

10.2 Indirizzo per Telegestione

27.1

```
Indirizzo:      1
Gruppo   :      –
```

Nella telegestione delle apparecchiature per essere identificate dal PC del posto centrale e/o dai PC locali devono avere un numero progressivo di indirizzo.
Inoltre è possibile suddividere le stesse in gruppi di appartenenza.

Quando non è prevista la telegestione lasciare l'indirizzo in memoria (– – –).
Per azzerare i valori mantenere premuto contemporaneamente i tasti + e –.

10.3 Invio allarmi

27.2

```
Invio Allarmi:NO
ChiaveTeleges:NO
```

- **Invio Allarmi** : NO = non vengono trasmessi allarmi.
  SI = gli allarmi vengono trasmessi al PC centrale ed indicati dal lampeggio deiLed del regolatore.
- **Chiave Teleges** : NO = chiave non inserita.
  SI = chiave abilitata.

10.4 Collegamento elettrico C-Bus

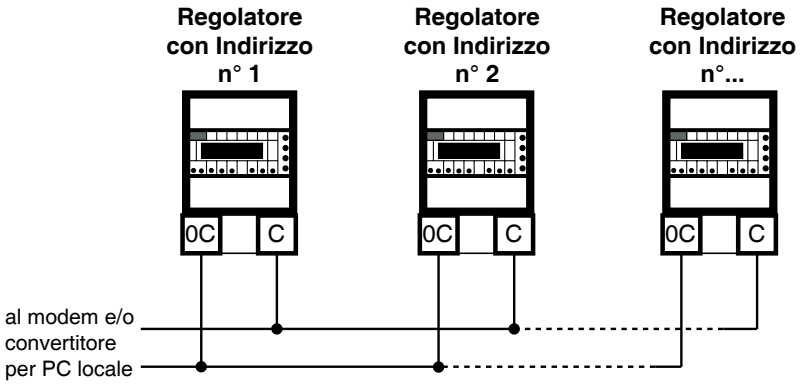

11. FUNZIONAMENTO

Il DAM 675 è un'apparecchiatura digitale a microprocessore per:
– comandare, con programmazione oraria giornaliera, settimanale e annuale, l'accensione e lo spegnimento di 5 utilizzazioni;
– segnalare stati di funzionamento e di allarme;
– effettuare conteggi e misure
Per mezzo del collegamento C-Bus ha la capacità di comunicare con un PC locale o, attraverso un modem e linea telefonica, con un PC utilizzato per la telegestione.

Per configurare l'apparecchiatura vedere i capitoli "Sequenza delle pagine display".

ATTENZIONE: in presenza di disturbi i comandi di uscita dell'apparecchiatura possono cambiare stato per poi ripristinarsi automaticamente.

11.1 Configurazione ingressi e sonde

24.1

```
Quanti Ingressi
Misure usi? 7
```

Configurare il numero degli ingressi utilizzati (1÷ 7).

24.2

```
Mis 1:PT 1000Ω
B1:------------
```

Mis1 ÷ Mis7 = Numero dell'ingresso di misura utilizzato.
PT 1000 Ω = Tipo di sonda utilizzata.
– PT 1000 Ω = Sonda temperatura fumi.
– NTC 1 kΩ = Sonda temperatura esterna.
– NTC 10 kΩ = Sonda temperatura ambiente o acqua.
– 4 ÷ 20 mA = Sonda attiva.
– 0 ÷ 10 V – = Sonda attiva.
B 1 : - - - - - = Nome di identificazione della misura.

11.2 Utilizzo

21.2

```
Chiave Accesso
    ----
```

La pagina compare solo se è stata inserita la chiave di accesso, per digitarla usare i tasti + e –.
Chiave Accesso = Un numero compreso tra 1900 e 1999.

17.0

```
U1:------------
NORMALE :GIORN. 1
```

U1 ÷ U5 = Numero dell'uscita in uso, per modificarlo usare i tasti + e –.
- - - - - - - - = Nome di identificazione dell'uscita.
NORMALE = Usa il programma impostato di lato, permette l'utilizzo di 3 programmi annuali e di un periodo speciale.
SEMPRE = Usa il programma impostato di lato, ma impedisce l'utilizzo dei programmi annuali e del periodo speciale.
GIORN.1 = Programma in uso.

Il regolatore funziona in automatico (esegue i programmi assegnati) solo quando è in prima pagina.

17.1

```
U1:Spec.:GIORN. 1
da:--.-- a:--.--
```

U1 ÷ U5 = Numero dell'uscita in uso, per modificarlo usare i tasti + e –.
Spec.:GIORN.1 = Scelta del programma per il periodo speciale.
– Giornaliero :1÷7 programmi.
– Settimanale :1÷5 programmi.
– Acceso : sempre acceso.
– Spento : sempre spento.
– Escluso : periodo non utilizzato.
da:--.-- a:--.-- = Giorno e mese di inizio e fine programma speciale, per annullare premere i tasti + e – contemporaneamente.

17.2

```
U1:Ann.1:GIORN. 1
a:--.--.--.--.--
```

U1 ÷ U5 = Numero dell'uscita in uso, per modificarlo usare i tasti + e –.
Ann.1÷3 GIORN.1 = Scelta del programma da utilizzare in tutti i periodi del programma annuale.
– Gionaliero : 1÷7 programmi.
– Settimanale : 1÷5 programmi.
– Acceso : sempre acceso.
– Spento : sempre spento.
– Escluso : programma non utilizzato.
a : --.--.--.--.-- = Periodi (max. 5) a data 1 ÷ 30 assegnati al programma annuale.

17.10

```
10.30 MERCOLEDI
24.03.99 SOLARE
```

Ora esatta e giorno della settimana per modificare usare i tasti + e –.
Data e periodo orario in corso in funzione delle date "Ora Legale" impostate.

12. PROGRAMMI, ORARI E PERIODI

12.1 Programmi giornalieri

18.1

```
Quanti Pro.Orari
Giornalieri? 1
```

1 = Numero dei programmi giornalieri da utilizzare (1 ÷ 7).

18.2

```
Ora Acceso: 7.00
PG1 Spento:22.00
```

PG1 = Numero del programma in uso.
7.00 = Orario di accensione max. 5 per ogni programma.
22.00 = Orario di spegnimento max. 5 per ogni programma.
NB: A seguire altre 4 pagine per altri orari di accensione e spegnimento.
Per iserire gli orari utilizzare i tasti + e –; per cancellare premere i tasti + e – contemporaneamente.

12.2 Programmi settimanali

19.1

```
Quanti Programmi
Settimanali? 1
```

1 = Numero dei programmi settimanali da utilizzare (0 ÷ 5).

19.2

```
Settim.1: LMMGVSD
Pr.Giorn: 1111111
```

Settim. 1 = Numero del programma settimanale (1÷ 5) e giorni della settimana.
Pr. Giorn: = Programma assegnato ad ogni giorno della settimana:
– 1÷7 : programmi giornalieri.
– A : sempre acceso.
– S : sempre spento.

12.3 Periodi annuali

20.1

```
Quanti Periodi
Annuali?      1
```

1 = Numero dei periodi da utilizzare nei programmi annuali (0÷30).

20.2

```
Periodo Annua. 1
da:--.-- a:--.--
```

1 = Numero del periodo annuale in uso.
da:--.-- a:--.-- = Giorno e mese di inizio e fine periodo annuale.
NB : Per inserire i dati usare i tasti + e –, per cancellare premere gli stessi contemporaneamente.

12.4 Ora legale e chiave

21.1

```
Ora Legale
da:29.03 a:26.10
```

da:--.-- a:--.-- = Data di inizio e fine periodo.

21.2

```
Scelta Chiave
    ----
```

---- = Inserire un numero compreso tra (1901 ÷ 1999) se si vuole inibire i tasti + e – (Chiave di Accesso).

13. MISURE E CONTEGGI

22.1
```
B1:------------
Misura:   000c
```

B1÷ B7--- = Numero e nome dell'ingresso di misura.
000c = Valore reale misurato.

22.2
```
B1:------------
Min:000 Max:000
```

B1÷ B7--- = Numero e nome dell'ingresso di misura.
Min. - Max. = Valori di temperatura minimo e massimo registrati.Per azzerare premere contemporaneamente + e –.

22.15
```
E1:------------
Stato: OFF
```

Numero e nome dell'ingresso:
– E = Ingresso On - Off (E1 ÷ E3)
– B = Ingresso di misura (B1 ÷ B7).
Stato del contatto:
– On = Contatto chiuso
– Off = Contatto aperto.

22.16
```
E1:------------
IMPULSI: 00000
```

E1÷E3---- = Numero e nome dell'ingresso.
– TEMPO : Ingresso utilizzato come contatempo.
– IMPULSI : Ingresso utilizzato come contaimpulsi.

22.17
```
G1:------------
TOTALE: 00000
```

G1÷G3:----- = Numero e nome del conteggio gradi giorno.
TOTALE = Gradi giorno conteggiati.

13.1 Ingressi misure

24.1
```
Quanti Ingressi
Misure usi? 7
```

Configurare il numero degli ingressi utilizzati (1÷7).

24.2
```
Mis 1:PT 1000Ω
B1:------------
```

Mis1 ÷ Mis7 = Numero dell'ingresso di misura utilizzato.
PT 1000 Ω = Tipo di sonda utilizzata.
– PT 1000 Ω = Sonda temperatura fumi.
– NTC 1 kΩ = Sonda temperatura esterna.
– NTC 10 kΩ = Sonda temperatura ambiente o acqua.
– 4 ÷ 20 mA = Sonda attiva.
– 0 ÷ 10 V – = Sonda attiva.
B 1 : - - - - - = Nome di identificazione della misura; usare i tasti + e – per inserire caratteri o cifre al posto dei trattini.

24.3
```
B1:Valore:000c
```

000c = Valore reale misurato dalla sonda.

24.4
```
B1:All.Dopo:   1m
Min:000 Max:000
```

1m = Tempo di ritardo per invio allarme.
Min/Max = Valori di limite minimo e massimo per invio allarme.

24.5
```
B1:Allar:GIORN. 1
da:--.-- a:--.--
```

GIORN. 1 = Scelta del programma da utilizzare:
– GIORNALIERO : 1÷7 programmi.
– SETTIMANALE : 1÷5 programmi.
– SEMPRE.
– MAI

da:-- a:-- = Periodo a date per invio allarme.

13.2 Conteggio gradi giorno

25.1
```
Quante Misure
Gradi Giorno?   1
```

1 = Numero dei conteggi gradi giorno che si vuole effettuare (0÷3).

25.2
```
Gradi Gior:20-B2
G1:------------
```

Gior : 20-B2 = Conteggio gradi giorno tra 20 °C e la temperatura misurata dalla sonda B2.
G1÷G3--- = Numero e nome di identificazione del conteggio; per inserire caratteri o cifre usare i tasti + e –.

25.3
```
G1:Misur:GIORN. 1
da:--.-- a:--.--
```

GIORN. 1 = Scelta del programma da utilizzare:
– GIORNALIERO : 1÷7 programmi.
– SETTIMANALE : 1÷5 programmi.
– SEMPRE.
– MAI
da:-- a:-- = Periodo a date per il conteggio gradi giorno.
NB : A seguire altre 4 pagine per il conteggio dei gradi giorno tra le sonde (B1-B2) e tra (B3-B2), se nel numero dei conteggi gradi giorno è stato selezionato (3).

14. USCITE OROLOGI E INGRESSI ON/OFF

14.1 Uscite orologi

23.1

```
Quante Uscite
Orologi usi?  1
```

1 = Numero delle uscite orologi da utilizzare (1÷5).

23.2

```
U1:     Nome
  - - - - - - - - - - - -
```

U1÷U5 = Numero dell'uscita orologio utilizzata.
---------- = Nome di identificazione dell'uscita orologio; per inserire caratteri o cifre al posto dei trattini utilizzare i tasti + o –.

23.3

```
U1:Acceso Uguale
Rele:ECCITATO
```

U1 = Stato del contatto rele in regime acceso.
ECC. = ECCITATO/DISECCITATO; per cambiare lo stato del rele utilizzare i tasti + e –.
NB : A seguire altre pagine in funzione del numero di uscite configurato.

14.2 Ingressi ON/OFF

1 = Numero degli ingressi On/Off da utilizzare.

26.1

```
Quanti Ingressi
On/Off usi?  1
```

E1 = Numero di identificazione dell'ingresso utilizzato.
ALL. = Utilizzo del contatto collegato all'ingresso:
– ALLARME : segnale d'allarme.
– STATO : segnale di stato.
– CONTEGGIO : registrazione del tempo di funzionamento in minuti, o numero di impulsi di chiusura.

26.2

```
E1:  ALLARME
  - - - - - - - - - - - -
```

------ = Nome di identificazione dell'ingresso; per inserire caratteri o cifre al posto dei trattini usare i tasti + o –.

26.3

```
E1:All.Dopo:   1m
Allarme:CHIUSURA
```

1m = Tempo di ritardo per invio allarme.
CHIUS. = Tipo di azione del contatto:
– CHIUSURA : in allarme con la chiusura del contatto.
– APERTURA : in allarme con l'apertura del contatto.

26.4

```
E1:Conteggi
TEMPO IN CHIUSUR
```

Conteggi = Tipo di conteggio:
– TEMPO IN CHIUSUR : tempo di chiusura del contatto.
– VOLTE IN CHIUSUR : numero di chiusure del contatto.

26.5

```
E1:Allar:GIORN.1
da:--.--  a:--.--
```

Allar. = Tipo di funzione dell'ingresso.
– Allar : Segnalazione d'allarme.
– Conta : Conteggio.
GIORN.1 = Programma per invio allarme o per attuazione conteggio:
– GIORNALIERO : 1÷7 programmi.
– SETTIMANALE : 1÷5 programmi.
– SEMPRE.
– MAI.
da:-- a:-- = Periodo a date per invio allarme o per attuazione conteggio.
NB : A seguire altre pagine uguali per gli ingressi E2 – E3.

26.6

```
B1:  ALLARME
  - - - - - - - - - - - -
```

B1 = Numero di identificazione dell'ingresso di misura utilizzato come On-Off.
ALLAR. = Tipo di utilizzo del contatto collegato all'ingresso:
– ALLARME : segnalazione d'allarme.
– STATO : segnalazione di stato.
---------- = Nome di identificazione dell' ingresso; per inserire caratteri o cifre utilizzare i tasti + e –

26.7

```
B1:All.Dopo:   1m
Allarme:CHIUSURA
```

1m = Tempo di ritardo per invio allarme.
CHIUS. = Tipo di azione del contatto:
– CHIUSURA : allarme con chiusura del contatto.
– APERTURA : allarme con apertura del contatto.

26.8

```
B1:Allar:GIORN.1
da:--.--  a:--.--
```

GIORN.1 = Programma per invio allarme:
– GIORNALIERO : 1÷7 programmi.
– SETTIMANALE : 1÷5 programmi.
– SEMPRE.
– MAI.
da:-- a:-- = Periodo a date per invio allarme.

15. DATI TELEGESTIONE

27.1

```
Indirizzo :   1
Ind.Gruppo:   –
```

Indiriz. = Indirizzo telematico dell'apparecchiatura (1÷239); indispensabile per il collegamento C-Bus.
Gruppo = Gruppo di appartenenza dell'apparecchiatura.

27.2

```
Invio Allarmi:SI
ChiaveTeleges:NO
```

SI = Gli allarmi vengono inviati a un PC.
NO = Gli allarmi non vengono inviati.
SI = La chiave di telegestione è attivata.
NO = La chiave di telegestione non è attivata.

Riserviamo il diritto di modifiche senza preavviso

16. SEQUENZA DELLE PAGINE DISPLAY (i dati e le funzioni sono quelli in memoria alla consegna)

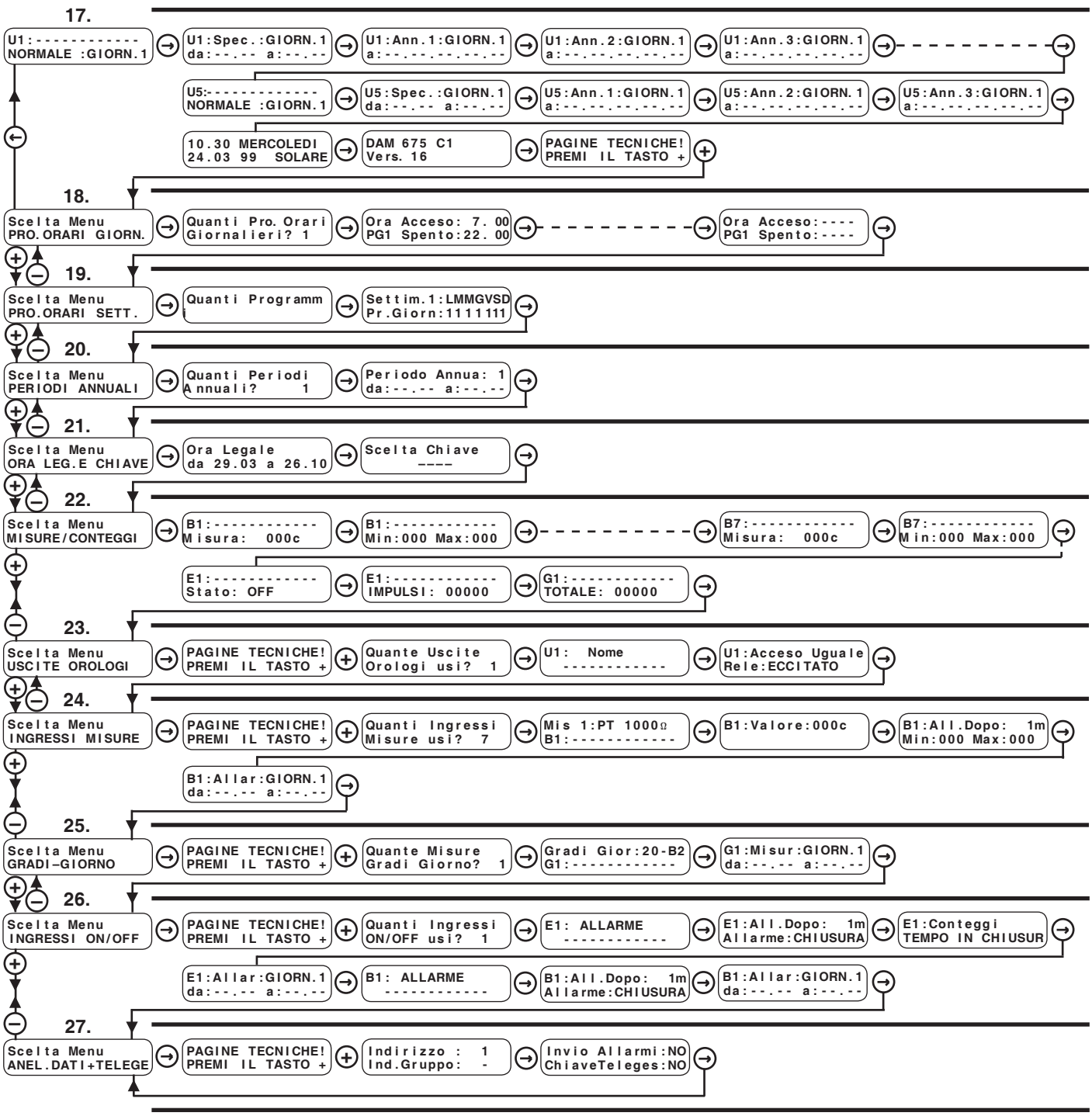

⊖ ⊕ Tasti per scorrere le pagine sul display e posizionare il cursore di scrittura ⊠ sui dati modificabili all'interno delle stesse.

I dati modificabili, nel successivo elenco descrittivo delle pagine display, sono evidenziati da

Premendoli contemporaneamente per alcuni secondi o comunque dopo 15 minuti si ritorna alla prima pagina U1:---------- NORMALE :GIORN.1

⊖ ⊕ Tasti per : – modificare i valori indicati dal cursore ⊠

– visualizzare le possibilità di configurazione di una funzione, esempio : U1:---------- NORMALE :GIORN.1 oppure U1:---------- NORMALE :SETT. 1

– passare direttamente da un menù (blocco di pagine) ad un altro.

17. UTILIZZO NORMALE

Rif.	Display	Descrizione	Note	Cap.
17.0	U1:---------- NORMALE :GIORN. 1	Numero e nome dell'uscita in uso. Tipo di impostazione: NORMALE; SEMPRE. Scelta del programma: GIORNALIERO 1÷7; SETTIMANALE 1÷5; ACCESO; SPENTO.	Tasti + e – per modificare l'uscita. Nome impostato in **23.2** **Il regolatore funziona in automatico (esegue i programmi assegnati) solo quando è in prima pagina.**	11.2
17.1	U1:Spec.:GIORN. 1 da:--.-- a:--.--	Numero dell'uscita in uso. Scelta del programma: GIORNALIERO 1÷7; SETTIMANALE1÷5; ACCESO; SPENTO; ESCLUSO. Date di inizio e fine periodo speciale.	Tasti + e – per modificare: il numero dell'uscita; il programma in uso e le date di inizio e fine periodo speciale.	11.2
17.2	U1:Ann.1:GIORN. 1 a:--.--.--.--.--	Numero dell'uscita in uso. Scelta del programma: GIORNALIERO 1÷7; SETTIMANALE1÷5; ACCESO; SPENTO; ESCLUSO. Periodi a data 1÷30 (max. utilizzabili 5).	Tasti + e – per modificare: il numero dell'uscita; il programma in uso e inserimento periodi a data.	11.2
17.10	10.30 MERCOLEDI 24.03.99 SOLARE	Impostazione: Ora, Giorno della settimana e Data. Periodo orario in corso: Solare o legale.	Date ora legale impostate in **21.1**	11.2
17.11	DAM 675 C1 Vers.xx	Dati di identità del regolatore.		

18. PRO. ORARI GIORN.

Rif.	Display	Descrizione	Note	Cap.
18.1	Quanti Pro.Orari Giornalieri? 1	Numero dei programmi giornalieri da utilizzare (1÷7).		12.1
18.2	Ora Acceso: 7.00 PG1 Spento:22.00	Definizione dei programmi giornalieri: Orario di accensione (max. 5). Orario di spegnimento (max. 5).	A seguire altre 4 pagine per altri orari del programma PG1.	12.1

19. PRO. ORARI SETT.

Rif.	Display	Descrizione	Note	Cap.
19.1	Quanti Pro.Orari Settimanali? 1	Numero dei programmi settimanali da utilizzare (0÷5).		12.2
19.2	Settim.1:LMMGVSD Pr.Giorn:1111111	Programma assegnato ad ogni giorno della settimana: Da 1÷7 giornalieri; sempre ACCESO o sempre SPENTO.	A seguire altre pagine in funzione del numero dei programmi scelti.	12.2

20. PERIODI ANNUALI

Rif.	Display	Descrizione	Note	Cap.
20.1	Quanti Periodi Annuali? 1	Numero dei periodi (0÷30) da utilizzare nei programmi annuali.		12.3
20.2	Periodo Annua. 1 da:--.-- a:--.--	Giorno e mese di inizio e fine periodo annuale.	A seguire altre pagine in funzione del numero totale di periodi scelti.	12.3

21. ORA LEG. E CHIAVE

Rif.	Display	Descrizione	Note	Cap.
21.1	Ora Legale da:29.03 a:26.10	Date di inizio e fine periodo ora legale.		12.4
21.2	Scelta Chiave ----	Scelta della chiave per inibire i tasti + e –; un numero compreso tra: 1901÷1999.	Per eliminare la chiave premere contemporaneamente i tasti + e –.	12.4

22. MISURE E CONTEGGI

Rif.	Display	Descrizione	Note	Cap.
22.1	B1:---------- Misura: 000c	Numero e nome dell'ingresso di misura. Temp. reale misurata dalla sonda.	A seguire altre pagine di lettura dati in funzione del	13
22.2	B1:---------- Min:000 Max:000	Numero e nome dell'ingresso di misura. Valori di temperatura minimo e massimo registrati.	A seguire altre pagine di lettura dati infunzione del numero di ingressi configurati (1÷7).	13
22.15	E1:---------- Stato: OFF	Tipo,numero e nome dell'ingresso utilizzato. Stato del contatto collegato all'ingresso	Tipo di ingresso: E = On-Off; B = misura. On contatto chiuso; Off contatto aperto.	13
22.16	E1:---------- IMPULSI: 00000	Tipo, numero e nome dell'ingresso utilizzato. Tipo di utilizzo dell'ingresso (contaimpulsi).	Utilizzo ingresso: TEMPO = contatempo; IMPULSI = contaimpulsi.	13
22.17	G1:---------- TOTALE: 00000	Numero e nome del conteggio gradi giorno. Gradi giorno totali conteggiati.		13

Riserviamo il diritto di modifiche senza preavviso

23. USCITE OROLOGI

Rif.	Display	Descrizione	Note	Cap.
23.1	Quante Uscite Orologi usi? 1	Numero delle uscite da utilizzare (1÷ 5).	Per modificare usare i tasti + e –.	14.1
23.2	U1: Nome ----------	Numero e nome di identificazione dell'uscita.	Usare i tasti + e – per inserire caratteri o cifre al posto dei trattini.	14.1
23.3	U1:Acceso Uguale Rele:ECCITATO	Numero dell'uscita e stato del relè in regime acceso	Usare i tasti + e – per modificare; a seguire altre pagine (23.2 e23.3) in funzione del numero di uscite utilizzate (23.1).	14.1

24. INGRESSI MISURE

Rif.	Display	Descrizione	Note	Cap.
24.1	Quanti Ingressi Misure usi? 7	Numero degli ingressi utilizzati (1÷ 7).	Per modificare usare i tasti + e –.	13.1
24.2	Mis 1:PT 1000Ω B1:----------	Numero ingresso e tipo di sonda collegata: PT 1000 Ω temp. fumi; NTC 1kΩ temp. esterna; NTC 10 kΩ temp.ambiente o acqua; 4 ÷ 20 mA attiva e 0 ÷ 10 V- attiva. Nome di identificazione della misura.	Usare i tasti + e – per modificare il tipo di sonda collegata e per inserire caratteri o cifre al posto dei trattini.	13.1
24.3	B1:Valore:000c	Valore misurato dalla sonda.		13.1
24.4	B1:All.Dopo: 1m Min:000 Max:000	Tempo di ritardo per invio allarme (minuti). Soglie temperatura di limite minimo e massimo per invio allarme.	Per modificare usare i tasti + e –.	13.1
24.5	B1:Allar:GIORN. 1 da:--.-- a:--.--	Programma per invio allarme: GIORNALIERO (1÷7);SETTIMANALE (1÷5); SEMPRE e MAI. Periodo a date per invio allarme.	Per modificare usare i tasti + e –. A seguire altre pagine come sopra in funzione del numero di ingressi programmato.	13.1

25. GRADI–GIORNO

Rif.	Display	Descrizione	Note	Cap.
25.1	Quante Misure Gradi Giorno? 1	Numero dei conteggi gradi giorno che si vuole effettuare (0÷3).		13.2
25.2	Gradi Gior:20-B2 G1:----------	Conteggio gradi giorno tra 20 °C e la temperatura misurata dalla sonda B2. Numero identificativo del conteggio. Nome di identificazione del conteggio.	Usare i tasti + e – per inserire caratteri o cifre al posto dei trattini.	13.2
25.3	G1:Misur:GIORN. 1 da:--.-- a:--.--	Programmi per il conteggio dei gradi giorno: GIORNALIERO (1÷7); SETTIMANALE (1÷5); SEMPRE e MAI. Periodo a date per il conteggio dei gradi giorno.	Usare i tasti + e – per modificare; a seguire altre pagine come sopra per il conteggio dei gradi giorno tra le temperature misurate dalle sonde (B1 – B2) e (B3 – B2).	13.2

26. INGRESSI ON / OFF

Rif.	Display	Descrizione	Note	Cap.
26.1	Quanti Ingressi On/Off usi? 1	Numero degli ingressi utilizzati. Oltre agli ingressi (E1,2,3) si possono usare anche (B1÷7) non utilizzati per le misure.	Per modificare usare i tasti + e –.	14.2
26.2	E1: ALLARME ----------	Numero ingresso e tipo di utilizzo del contatto collegato all'ingresso: ALLARME,STATO o CONTEGGIO. Nome di identificazione dell'ingresso.	Usare i tasti + e – per modificare l'utilizzo e per inserire caratteri o cifre al posto dei trattini.	14.2
26.3	E1:All.Dopo: 1m Allarme:CHIUSURA	Tempo di ritardo per invio allarme (in minuti). Tipo di azione del contatto: CHIUSURA (allarme con chiusura del contatto), APERTURA (allarme con apertura del contatto).	Per modificare usare i tasti + e –.	14.2
26.4	E1:Conteggi TEMPO IN CHIUSUR	Tipo di conteggio: TEMPO IN CHIUSUR (tempo di chiusura del contatto), VOLTE IN CHIUSUR (numero di chiusure del contatto).	Per modificare usare i tasti + e –.	14.2
26.5	E1:Allar:GIORN. 1 da:--.-- a:--.--	Tipo di funzione dell'ingresoo: ALLAR (segnalazione d'allarme), CONTA (conteggio). Programmi per invio allarme o per attuazione conteggio: GIORNALIERO (1÷7);SETTIMANALE (1÷5); SEMPRE e MAI. Periodo a date per invio allarme o attuazione conteggio.	Usare i tasti + e – per modificare il programma in corso e per inserire caratteri o cifre al posto dei trattini. A seguire altre pagine come sopra per gli ingressi E2 e E3.	14.2
26.6	B1: ALLARME ----------	Numero identificativo dell'ingresso di misura utilizzato come On – Off.Tipo di utilizzo del contatto collegato: ALLARME (segnalazione d'allarme). STATO (segnalazione di stato). Nome di identificazione dell'ingresso.	Usare i tasti + e – per modificare il tipo di utilizzo del contatto e per inserire caratteri o cifre al posto dei trattini.	14.2

26. INGRESSI ON / OFF

Rif.	Display	Descrizione	Note	Cap.
26.7	B1:All.Dopo: 1m Allarme:CHIUSURA	Tempo di ritardo per invio allarme (in minuti). Tipo di azione del contatto: CHIUSURA (allarme con chiusura del contatto), APERTURA (allarme con apertura del contatto).	Per modificare usare i tasti + e –.	14.2
26.8	B1:Allar:GIORN.1 da:--.-- a:--.--	Tipo di funzione dell'ingresoo: ALLAR (segnalazione d'allarme), CONTA (conteggio). Programmi per invio allarme o per attuazione conteggio: GIORNALIERO (1÷7);SETTIMANALE (1÷5); SEMPRE e MAI. Periodo a date per invio allarme.	Usare i tasti + e – per modificare il programma in corso e per inserire caratteri o cifre al posto dei trattini. A seguire altre pagine come sopra per gli ingressi B2 ÷ B7.	14.2

27. ANEL. DATI + TELEGE

Rif.	Display	Descrizione	Note	Cap.
27.1	Indirizzo : 1 Ind.Gruppo: –	Indirizzo telematico dell'apparecchiatura Gruppo di appartenenza	Per modificare usare i tasti + e –. Solo se collegata in C-Bus.	15
26.8	Invio Allarmi:SI ChiaveTeleges:NO	Attivazione allarmi da inviare al PC di Telegestione Attivazione chiave Telegestione	Per modificare usare i tasti + e –. Solo se collegata in C-Bus.	15

COSTER
CIE CONTROLLI TEMPERATURA ENERGIA
COSTER TECNOLOGIE ELETTRONICHE S.p.A.
Sede Legale: 20132 Milano - Via San G.B. De La Salle, 4/a
R.E.A. C.C.I.A.A. di Milano: 969861
C.F. e Num. di Iscr. al Registro Imprese di Milano: 00856030150
P IVA IT 00542780986
Cap. Sociale € 4.864.000,00 int. vers.

Amministrazione e Vendita
Via San G.B. De La Salle, 4/a — Tel. +39 022722121
20132 - Milano — Fax +39 022593645
Ricevimento Ordini — Fax +39 0227221239
Uff. Regionale Centro-Sud
Via S. Longanesi, 14 — Tel. +39 065573330
00146 - Roma — Fax +39 065566517
Spedizioni
Via Gen. Treboldi, 190/192 — Tel. +39 0364773202
25048 - Edolo (BS) — Tel. +39 0364773217
E-mail: info@coster.eu — Web: www.coster.eu

INFORMAZIONI TECNICHE
Numero Verde 800-COSTER 800-267837

CERTIFIED IQNet MANAGEMENT SYSTEM

D 23115

Riserviamo il diritto di modifiche senza preavviso